BLASCO
SUMINISTROS ELÉCTRICOS, S.A.

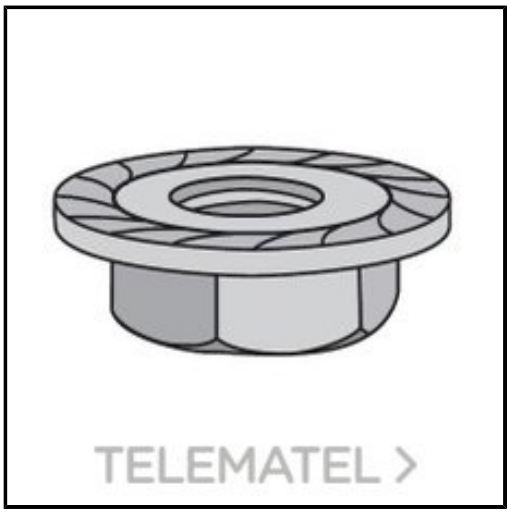

INTERFLEX - TUERCA ARANDELA M10 GALVANIZADO CALIENTE

Marca: INTERFLEX
Referencia: C6923.10G
Código propio: C692310G
Código TMT: 0059108236
EAN 13: 8430465302890
Precio sin IVA: **Regístrese para ver precios*
Precio por: 100 Pieza