BLASCO
SUMINISTROS ELÉCTRICOS, S.A.

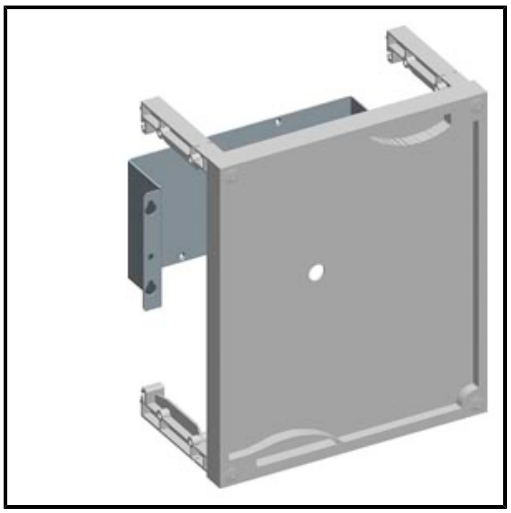

SIEMENS - JGO.MONT.P/3KA711 125A 600mm

Marca: SIEMENS
Referencia: 8GF7291
Código propio: 8GF7291
Código TMT: 0720285298
EAN 13: 4001869166872
Precio sin IVA: **Regístrese para ver precios*
Precio por: 1 Juego